1 Allgemeines zum Tischgerätehalter für die noax Compact-Serie

noax Artikel-Nr.:	
14080	Tischgerätehalter für C-Serie; lang (224mm)
12013	Standfuß aus Acrylglas (universal) zur Aufnahme von: - Gerätehalter (10380, 10381, 10439 und 10453) - VESA75-Platte (1,5“ und 2,25“) - Universalplatte (1,5“) - nicht für C19 und C21 geeignet
14225	Aluminiumstandfuß zur Aufnahme von: - Tischgerätehalter für C-Serie (14080) - Gerätehalter (10380, 10381, 10439 und 10453)

noax hat für die Industrie PCs der Compact-Serie einen Tischgerätehalter entwickelt. Zum sicheren Stand kann der Tischgerätehalter entweder auf den Standfuß aus Acrylglas oder auf den Aluminiumstandfuß montiert werden.

Zur Montage wird folgendes Werkzeug benötigt:

- Sechskant-Schraubendreher, Gr. 3,0
- Sechskant-Schraubendreher, Gr. 4,0

ⓘ Weitere Informationen finden Sie auf unserer Web-Site unter www.noax.com

2 Wichtige Hinweise

ACHTUNG Verletzungsgefahr !
Durch das Öffnen der Klemmhebel kann der montierte Industrie-PC ruckartig in Bewegung geraten. Es besteht die Gefahr von Quetschungen oder Materialschäden. Drehen Sie die Klemmhebel nur dann vorsichtig und langsam auf, wenn Sie den Industrie-PC gesichert haben bzw. dieser abgefangen wird (eventuell durch eine zweite Person).

Wegen dem Gewicht des Gerätes ist auf eine sichere und stabile Befestigung des Gerätehalters und der Haltevorrichtungen am Gerät zu achten.

Dieser Gerätehalter bietet KEINEN Vibrationsschutz für den Industrie-PC !

3 Technische Daten und Lieferumfang

Abb. 1 Tischgerätehalter Compact-Serie (hier C12) mit Standfuß aus Acrylglas

noax Artikel—Nr.:	**14080**
Bezeichnung:	Tischgerätehalter Compact-Serie; lang (224mm)
Abmessungen (LxBxH):	414 x 61 x 309,5mm
Mögliche Neigewinkel:	90° bis 50° zur Tischplatte
Lieferumfang:	1 Tischgerätehalter teilmontiert 2 Klemmhebel 2 Unterlegscheiben M10

noax Artikel—Nr.:	**12013**
Bezeichnung:	Standfuß aus Acrylglas
Abmessungen (LxBxH):	320 x 320 x 10mm
Lieferumfang:	1 Acrylstandfuß 4 Innensechskantschraube M5x12 4 Innensechskantschraube M5x16 8 Unterlegscheibe M5 4 Innensechskantschraube M6x16 4 Unterlegscheibe M6 6 Gummifuß

Abb. 2 Tischgerätehalter Compact-Serie (hier C19) mit Aluminiumstandfuß

noax Artikel—Nr.:	**14225**
Bezeichnung:	Aluminiumstandfuß
Abmessungen (LxBxH):	294 x 350 x 5mm
Lieferumfang:	1 Aluminiumstandfuß 4 Innensechskantschraube M5x10 4 Unterlegscheibe M5 6 Gummifuß

4 Maßzeichnungen Tischgerätehalter

Alle angegebenen Maße in mm / [inch]

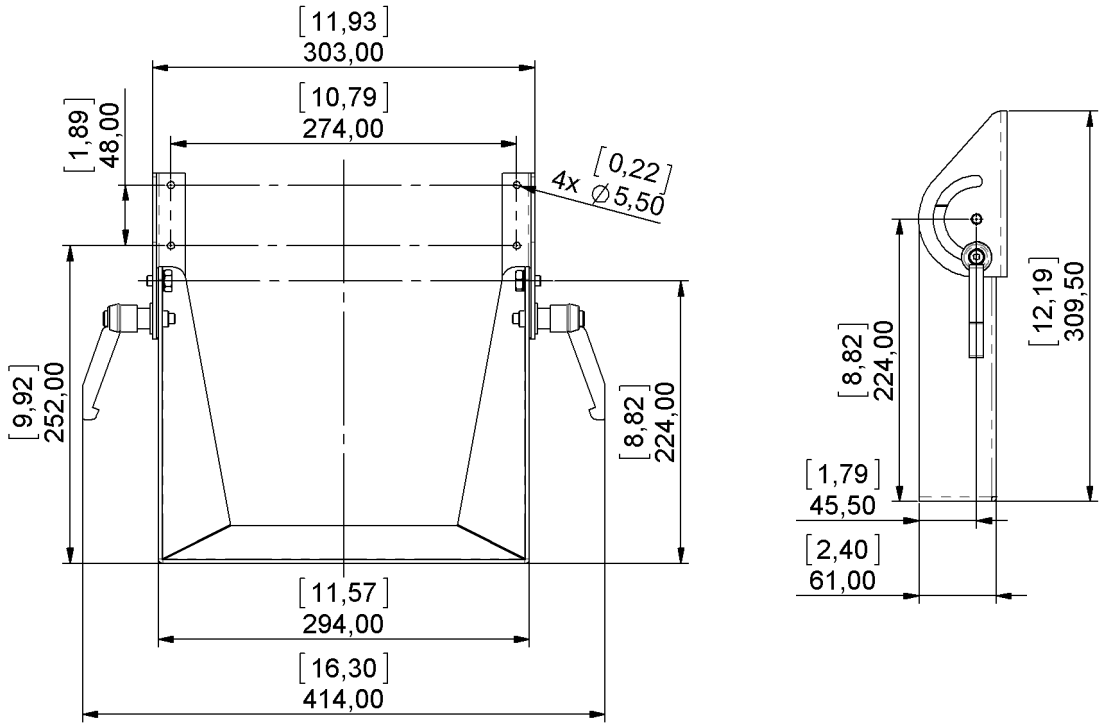

Abb. 3 Frontansicht und Seitenansicht des Tischgerätehalters

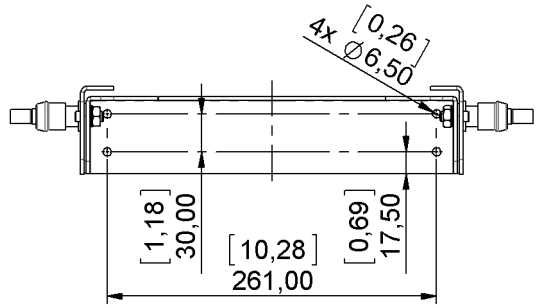

Abb. 4 Draufsicht des Tischgerätehalters

5 Maßzeichnungen Standfuß aus Acrylglas

Alle angegebenen Maße in mm / [inch]

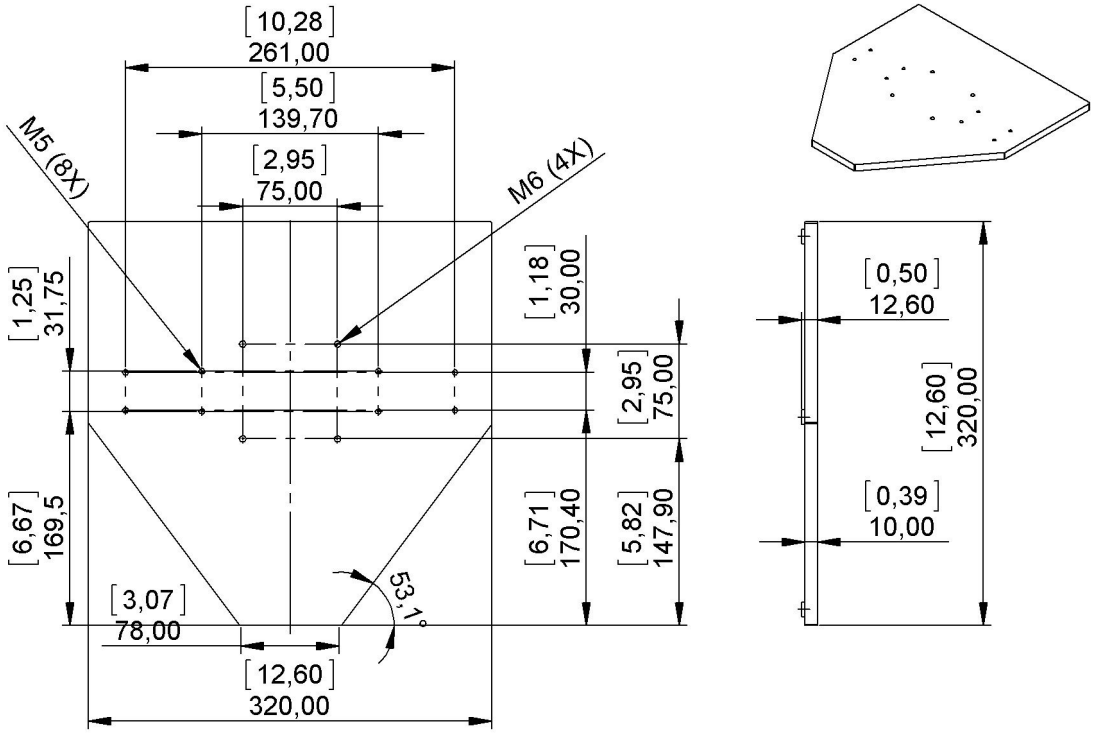

Abb. 5 Draufsicht und Seitenansicht des Standfuß aus Acrylglas

6 Maßzeichnungen Aluminiumstandfuß

Alle angegebenen Maße in mm / [inch]

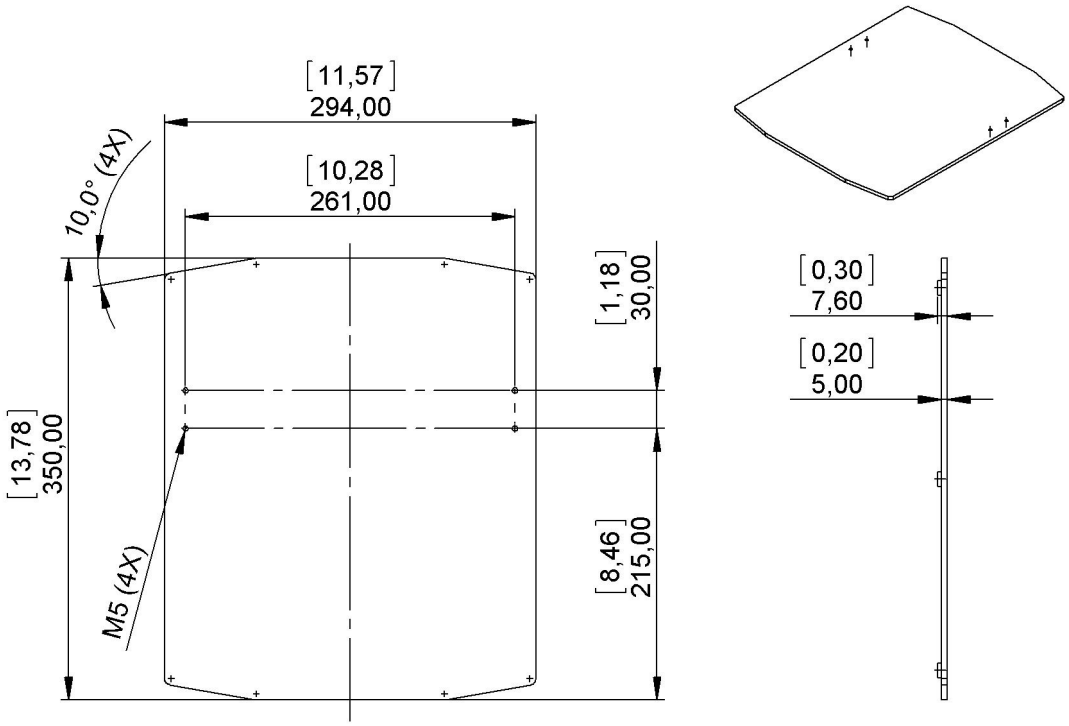

Abb. 6 Draufsicht und Seitenansicht des Aluminiumstandfußes

7 Montagehinweise für den Tischgerätehalter C-Serie

Hier gezeigt am Beispiel C12

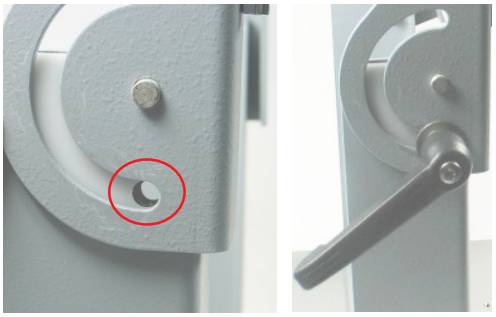

Abb. 7 Klemmhebel

- ▶ Die zum Transport angebrachten Gummihalterungen entfernen.
- ▶ Beidseitig die Klemmhebel mit Unterlegscheibe, wie im Bild links gezeigt, festschrauben. Zur leichteren Montage des IPCs den Neigungswinkel senkrecht zur Tischplatte wählen.

- ▶ An die Unterseite des Standfußes die Gummifüße, in den vorgesehenen Vertiefungen, anbringen.
- ▶ Den Tischgerätehalter mit den mitgelieferten Innensechskantschrauben und Unterlegscheiben, M5x10 beim Aluminiumstandfuß bzw. M6x10 beim Standfuß aus Acrylglas, festschrauben.

Abb. 8 T-Nutenstein l=58mm

▶ Die T-Nutensteine l=58mm mit 2x M5x10 Innensechskantschrauben und Unterlegscheibe pro Seite, wie im Bild links gezeigt, nicht ganz fest anschrauben. Das Montagematerial ist im Lieferumfang des IPCs enthalten.

Abb. 9 T-Nutensteine l=10mm

▶ Je nach Abmessungen des Gerätes müssen evtl. die bereits vormontierten T-Nutensteine l=10mm auf der Rückseite des Gerätes gelöst und in der gewünschten Höhe wieder festgeschraubt werden.

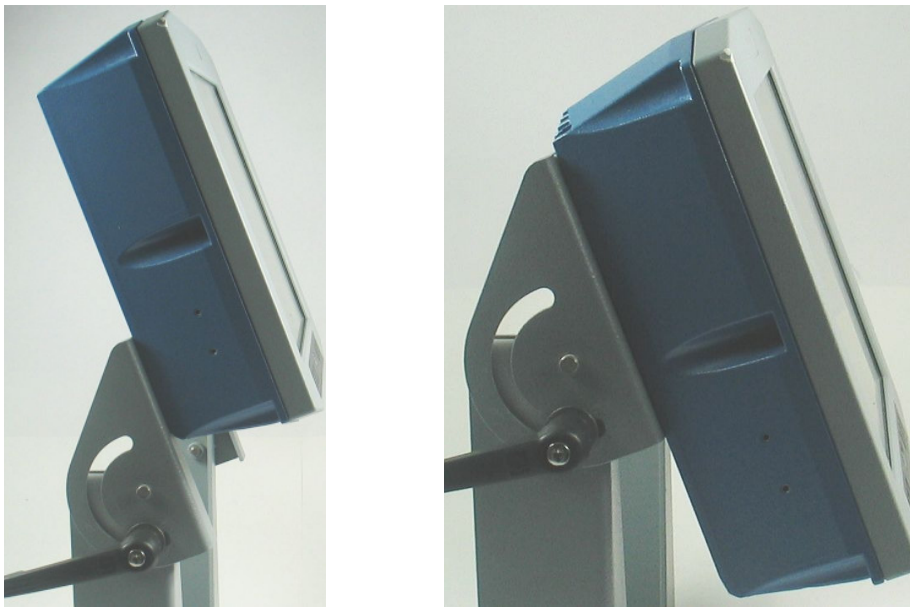

Abb. 10 Montage des IPCs am Tischgerätehalter ganz unten (linkes Bild) und ganz oben (rechtes Bild)

⚠ Diese T-Nutensteine l=10mm dienen als Stopper und halten das Gerät bei der Montage bzw. Demontage bei gelösten Innensechskantschrauben der T-Nutensteine l=58mm.

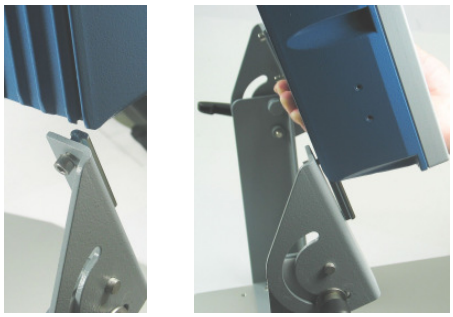

Abb. 11 IPC befestigt

▶ T-Nutensteine des Tischgerätehalters, wie in den Bildern links gezeigt, in die Aufnahmeleiste des IPCs einführen.

ⓘ Zur sicheren Befestigung müssen die T-Nutensteine des Tischgerätehalters vollständig in die Aufnahmeleiste des IPCs eingeführt werden.

Abb. 12 IPC befestigt

▶ Beidseitig die 2x Innensechskantschrauben anschrauben.

8 Bedienung

Durch Lösen der Klemmhebel kann die Neigung des IPCs verändert werden. Die Stellung der Klemmhebel kann durch seitliches Herausziehen, Halten und Drehen verändert werden. Durch Loslassen und leichtes Drehen rastet der Klemmhebel dann im nächst möglichen Raster ein.

noax Technologies AG
Am Forst 6
85560 Ebersberg (Germany)
Tel. +49 (0) 8092 8536 0
Fax +49 (0) 8092 8536 55
Hotline: +49 (0) 8092 8536 33
hotline@noax.com

noax Technologies Corp.
10130 Perimeter Parkway, Suite 230
Charlotte, NC 28216 (USA)
Phone +1 704 992 1606
Fax +1 704 992 1712
Hotline: +1 704 992 1606
hotline@noaxna.com