Vorbereitung für Tragarmsystem RITTAL bei IPCs des Typ S15P, S19P und S21Wx

noax Artikel-Nr.:	
15059	Vorbereitung für Tragarmsystem Rittal (S15P / S19P / S21Wx)

1 Allgemeine Informationen

Mit der Option ”Vorbereitung für Tragarmsystem Rittal (S15P / S19P / S21Wx)” wird die Möglichkeit bereitgestellt, die Industrie-PCs S15P, S19P, S21WP und S21WR an einem RITTAL Edelstahl Tragarmsystem CP 40 zu befestigen.

ⓘ **Hinweis zu den RITTAL Komponenten:**
Die folgenden **RITTAL Komponenten** (wie z.B. in den Bildern oben gezeigt) **sind NICHT im Lieferumfang enthalten**, werden aber zur Befestigung des IPC am RITTAL Tragarmsystem CP 40 benötigt:

- **RITTAL Wandkonsole CP 40**, Edelstahl; Montage frontseitig
  RITTAL Artikelnummer: CP 6665.500

und wahlweise

- **RITTAL Wand-/Bodenbefestigung starr CP 40**, Edelstahl
  RITTAL Artikelnummer: CP 6663.000

oder

- **RITTAL Wand-/Bodenbefestigung drehbar CP 40**, Edelstahl; Montage rückseitig
  RITTAL Artikelnummer: CP 6663.500

ⓘ **Hinweis zur Steckerabdeckung:**
Um einen entsprechenden IP-Schutzgrad zu erreichen, muss zusätzlich eine geeignete Steckerabdeckung für den Industrie-PC mitbestellt werden.

Im Folgenden werden der Lieferumfang, die maßlichen Gegebenheiten bei montierter RITTAL Wandkonsole CP 40 sowie die Montage des Industrie-PC an die RITTAL Wandkonsole CP 40 beschrieben.

1.1 Lieferumfang und Technische Daten

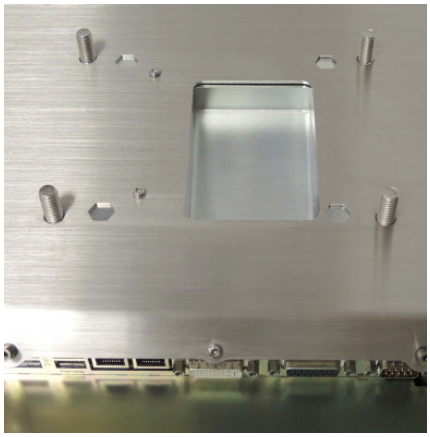

Abb. 1: Lieferumfang – Gehäuserückdeckel mit Gewindebolzen und Durchbruch, Hutmuttern und Unterlegscheiben

noax Artikel-Nr.:	**15059**
Bezeichnung:	Vorbereitung für Tragarmsystem Rittal (S15P / S19P / S21Wx)
Kompatibilität:	Zu RITTAL Wandkonsole CP 40, Edelstahl, Montage frontseitig – RITTAL Artikelnummer CP 6665.500
Lieferumfang:	1x Industrie-PC mit vorbereitetem Gehäuserückdeckel – rückseitig mit 4x Gewindebolzen M8 x 20mm und Durchbruch für Kabeldurchführung – zur Montage der RITTAL Wandkonsole CP 40 <u>Montagematerial, bestehend aus:</u> 4x Hutmutter M8 4x Unterlegscheibe M8

1.2 Maßzeichnungen

1.2.1 Lage der Befestigungspunkte beim S15P

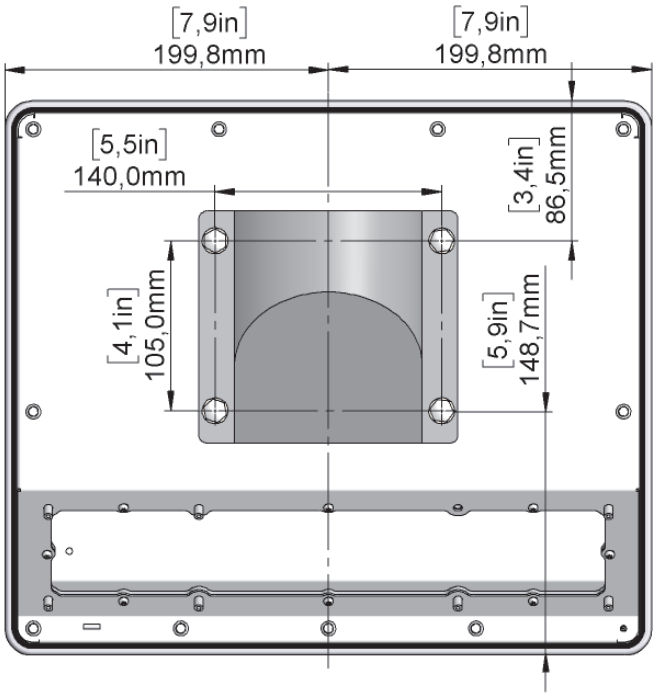

Abb. 2: Rückansicht S15P mit montierter RITTAL Wandkonsole CP 40 – Öffnung nach oben

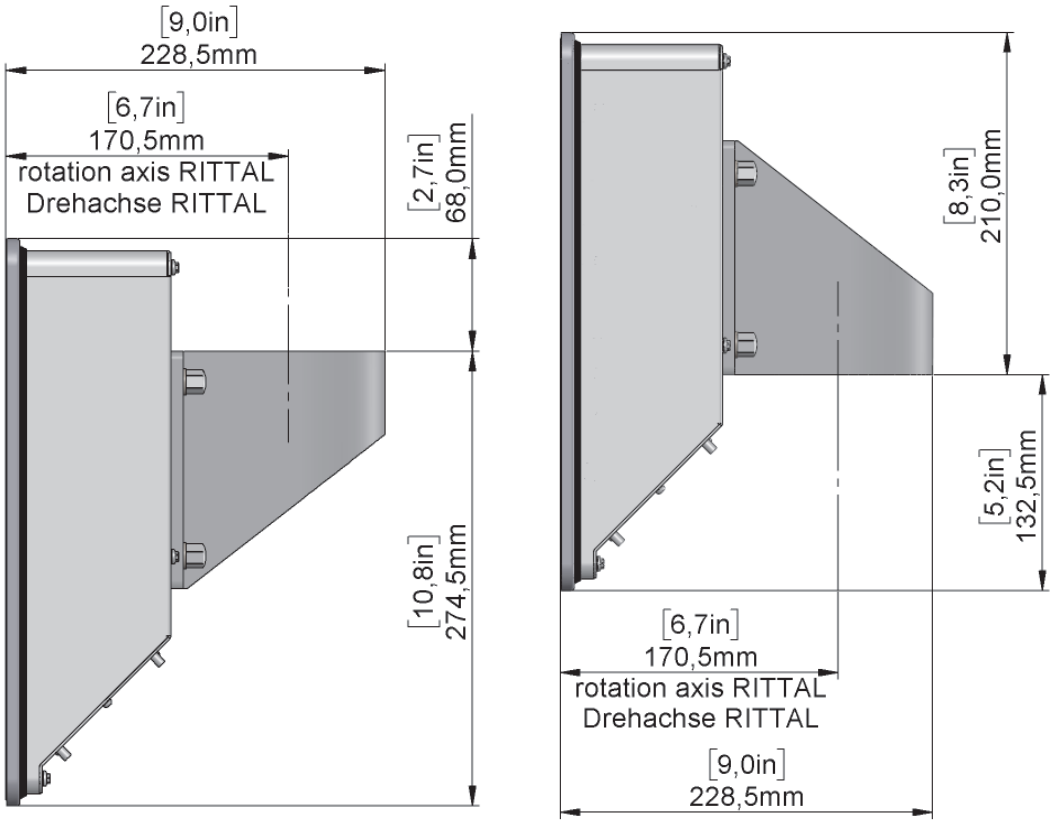

Abb. 3: Seitenansicht S15P mit montierter RITTAL Wandkonsole CP 40
Öffnung nach oben oder nach unten

1.2.2 Lage der Befestigungspunkte beim S19P

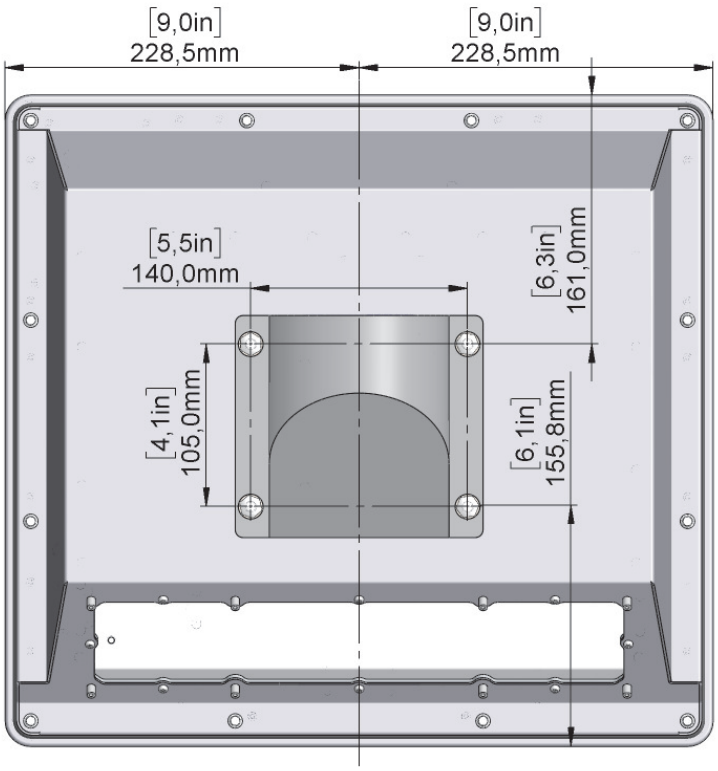

Abb. 4: Rückansicht S19P mit montierter RITTAL Wandkonsole CP 40 – Öffnung nach oben

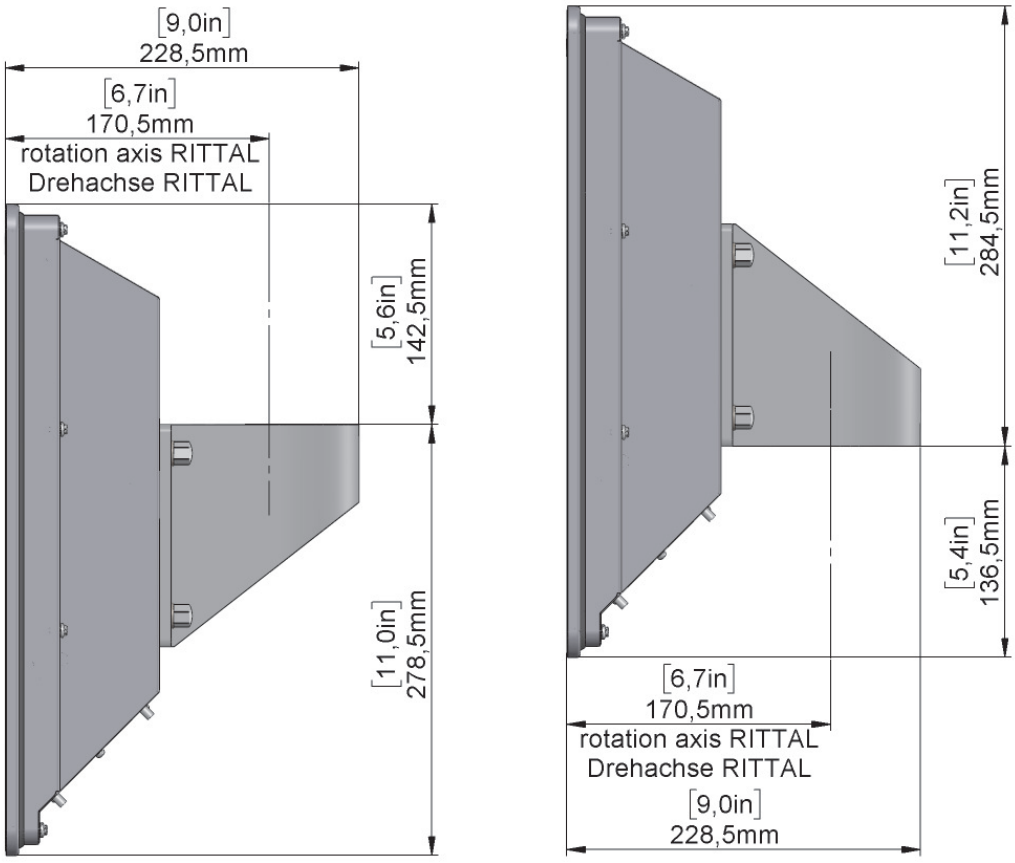

Abb. 5: Seitenansicht S19P mit montierter RITTAL Wandkonsole CP 40
Öffnung nach oben oder nach unten

1.2.3 Lage der Befestigungspunkte beim S21Wx

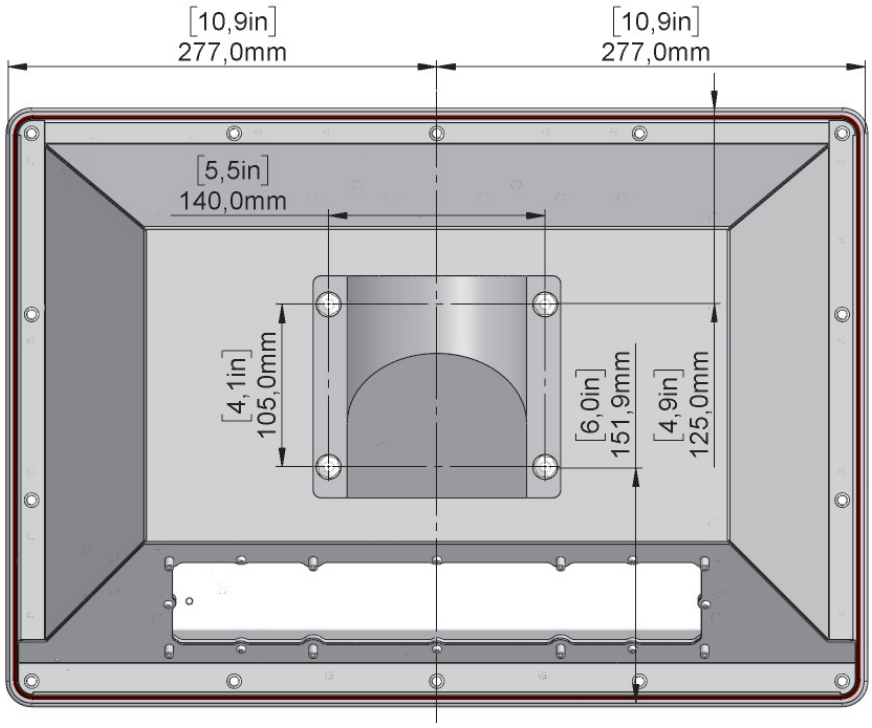

Abb. 6: Rückansicht S21Wx mit montierter RITTAL Wandkonsole CP 40 – Öffnung nach oben

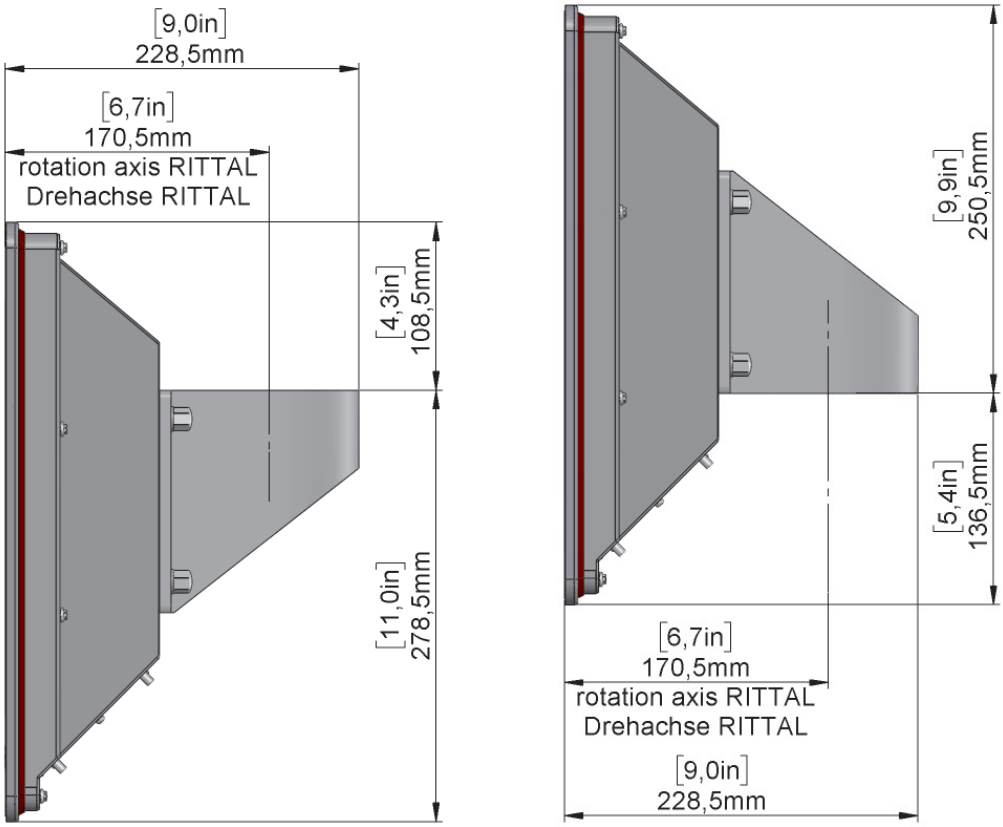

Abb. 7: Seitenansicht S21Wx mit montierter RITTAL Wandkonsole CP 40
Öffnung nach oben oder nach unten

2 Montage

2.1 Sicherheitshinweise

Achtung!
Auf ausreichende Traglast des RITTAL Tragarmsystems achten!
Bei der Auswahl der Komponenten für das Tragarmsystem deren Gewicht und auch das zusätzliche Gewicht des Industrie-PC beachten.
Hierzu ebenfalls die technischen Unterlagen zum Tragarmsystem beachten.

Achtung!
Auf die sichere Montage der RITTAL Wandkonsole achten!
Hierzu die Montagevorschriften des Herstellers beachten.

Achtung!
Auf sichere und verletzungsfreie Verlegung der Kabel im Tragarmsystem achten!
Insbesondere bei Kabeln die Netzspannung führen auf eine sichere, beschädigungsfreie Verlegung achten.

2.2 Montage des Industrie-PC

In den folgenden Schritten wird beispielhaft die Montage des Industrie-PC S21WP an das RITTAL Edelstahl Tragarmsystem CP 40 beschrieben.
Die Wandkonsole wurde hier beispielhaft auf einen Standfuß montiert.

Zur Montage am RITTAL Tragarmsystem wird folgendes Werkzeug benötigt:

- Ringschlüssel, SW 13 oder Gabelschlüssel SW 13

ⓘ Zur Montage des Industrie-PC nur die beigelegten Hutmuttern verwenden!
Diese haben die optimalen Abmessungen für die Montage des Gerätes.

Vorbereitung für die Montage des Industrie-PC:

▶ Das RITTAL Tragarmsystem inkl. der RITTAL Wandkonsole (Rittal Art. 6665.500) fertig montieren. Falls erforderlich, die notwendigen Kabel ebenfalls durch das Tragarmsystem führen.

▶ Für die Montage des Industrie-PC die Bewegung der RITTAL Wandkonsole bzw. des Tragarm(systems) verhindern. Hierzu die Wandkonsole oder das Tragarmsystem arretieren.

Montageschritte:

▶ Die mitgelieferte Dichtung der RITTAL Wandkonsole gemäß Herstellervorgabe auf die dafür vorgesehene Montagefläche der Wandkonsole aufkleben.

Falls Kabel durch das RITTAL Tragarmsystem geführt wurden, die folgenden drei Schritte beachten:

▶ Die Kabellängen an der RITTAL Wandkonsole wie folgt anpassen:

DC- / AC-Powerkabel:
45 cm ab dem Kabelauslass der Wandkonsole

Schnittstellenkabel (LAN, RS232):
30 cm ab dem Kabelauslass der Wandkonsole

▶ Den Industrie-PC vor der Wandkonsole so positionieren, dass sich der Kabelauslass der Wandkonsole und der Durchbruch für die Kabeleinführung im Rückdeckel des IPC auf gleicher Höhe befinden.

▶ Die Kabel durch den Durchbruch in den Steckerbereich des Industrie-PC führen.

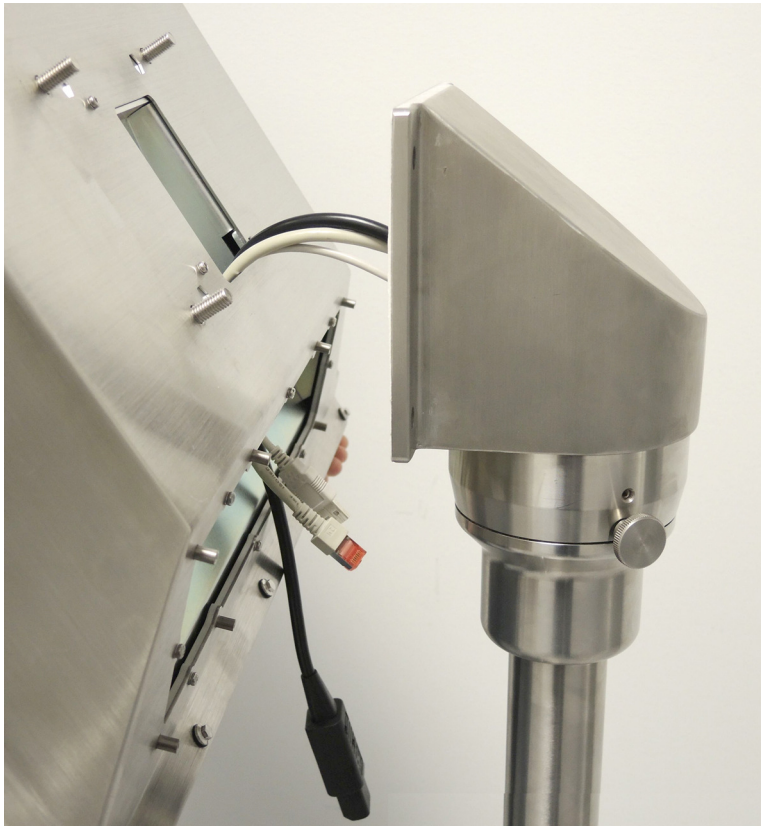

Abb. 8: Industrie-PC vor RITTAL Wandkonsole positioniert und Kabel durchgeführt

- Den Industrie-PC an der RITTAL Wandkonsole befestigen. Dazu die Gewindebolzen im Rückdeckel des IPC durch die Löcher in der Wandkonsole stecken.
- Dann zuerst auf einen Gewindebolzen eine der mitgelieferten M8 Unterlegscheiben aufstecken und eine M8 Hutmutter handfest aufschrauben.
- Bei den drei anderen Gewindebolzen wie beim ersten Gewindebolzen verfahren.
- Abschließend die vier Hutmuttern mit einem Ring- oder Gabelschlüssel SW 13 festziehen. (Drehmoment für M8: 18 Nm)

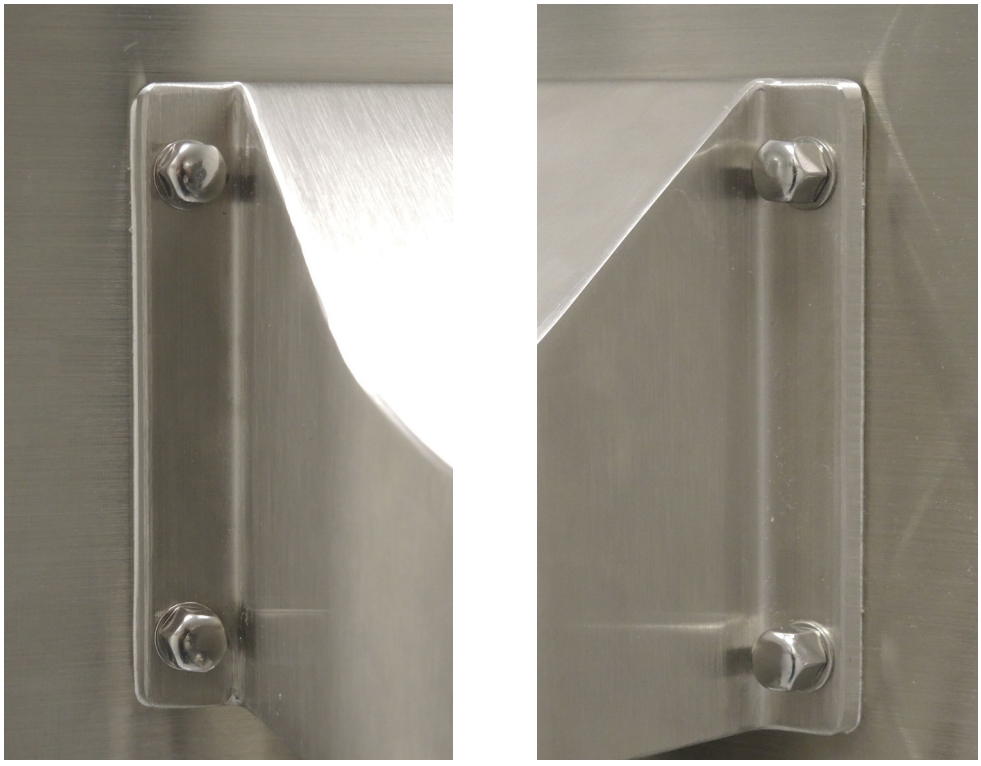

Abb. 9: RITTAL Wandkonsole am Industrie-PC festgeschraubt

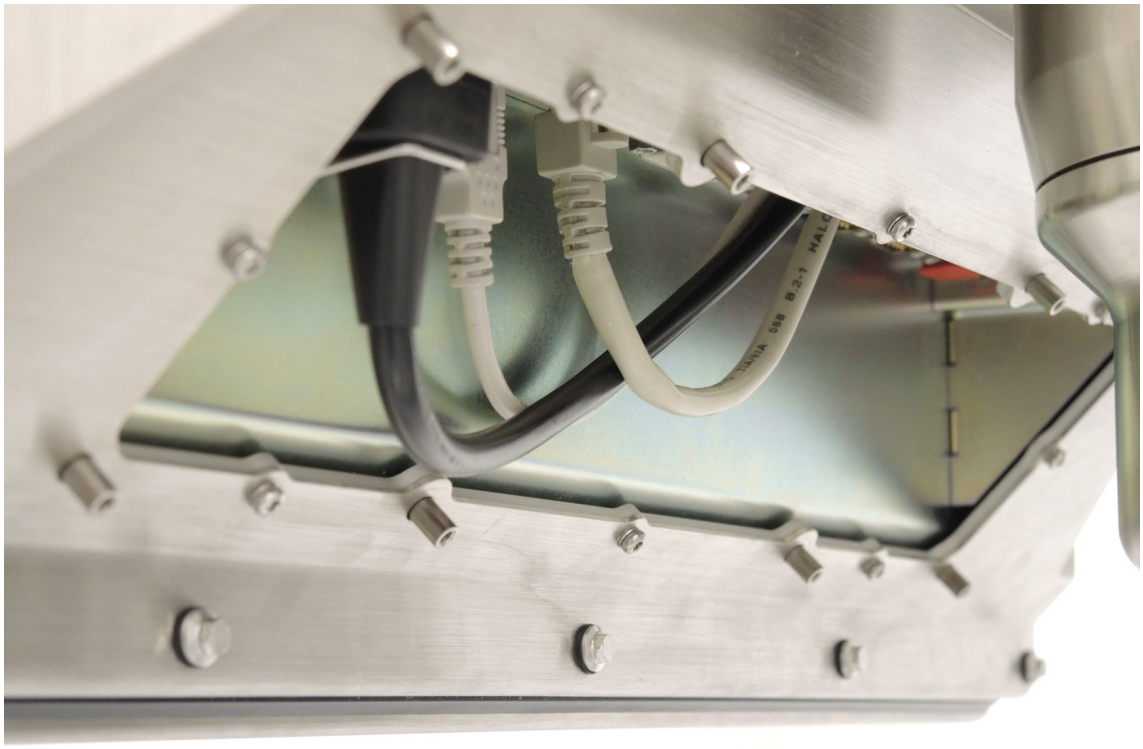

Abb. 10: Kabel am Industrie-PC angesteckt und Kabellänge angepasst

- Die Kabel im Steckerbereich des Industrie-PC an den zugehörigen Steckplätzen anstecken und, falls möglich, sichern bzw. festschrauben.
- Nach dem Anstecken die Kabel soweit in Richtung RITTAL Wandkonsole zurückschieben, dass die Kabel in einer geeigneten Steckerabdeckung (muss zusätzlich zur Option bzw. zum IPC mitbestellt werden) untergebracht werden können.
- Den Steckerbereich mit einer geeigneten Steckerabdeckung verschließen. Dazu die Steckerabdeckung aufsetzen, kontrollieren ob keine Kabel eingeklemmt sind, die Befestigungsschrauben einsetzen und festziehen.
  Hierzu die jeweilige Produktinformation zur Steckerabdeckung beachten.

noax Technologies AG
Am Forst 6
85560 Ebersberg (Germany)
Tel. +49 (0) 8092 8536 0
Fax +49 (0) 8092 8536 55
Hotline: +49 (0) 8092 8536 33
hotline@noax.com

noax Technologies Corp.
5265 Parkway Plaza Boulevard, Suite 110
Charlotte, NC 28217 (USA)
Phone +1 704 992 1606
Fax +1 704 992 1712
Hotline: +1 704 992 1606
hotline@noaxna.com